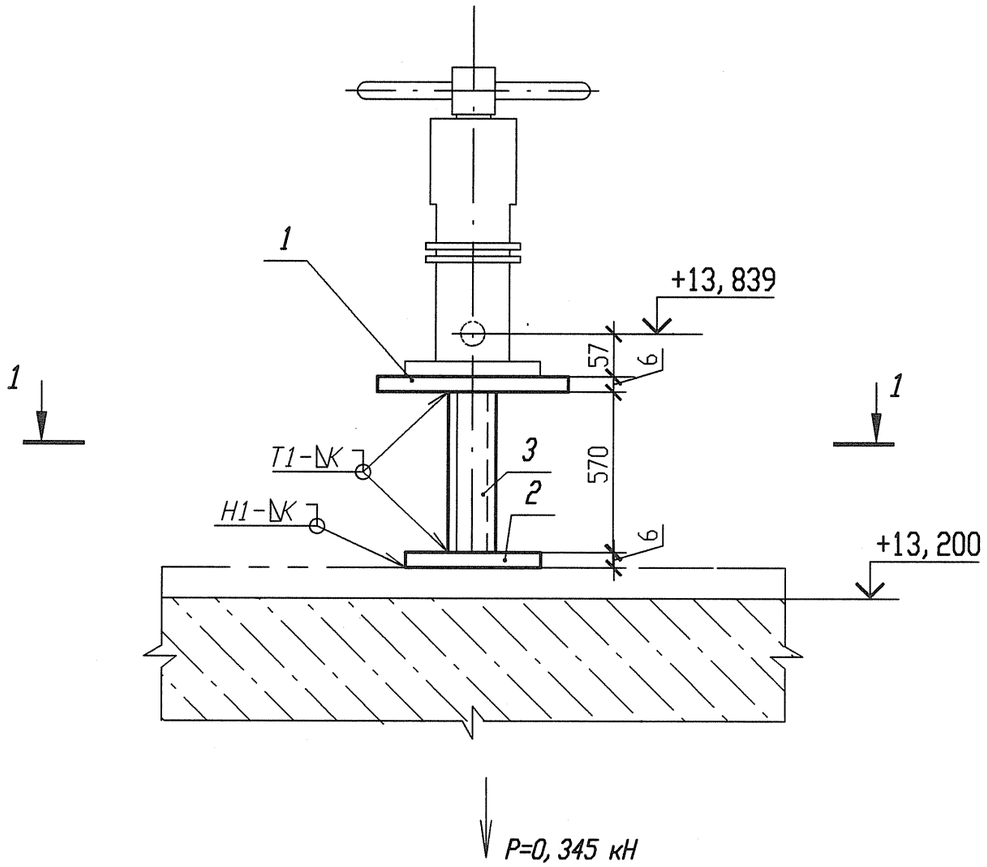

Разрез 1-1

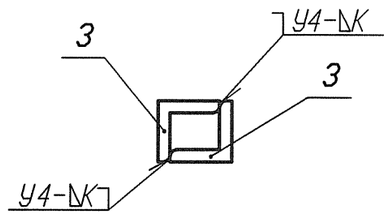

Спецификация деталей

Поз.	Обозначение	Наименование	Кол.	Материал	Масса, кг ед.	Масса, кг общ.	Приме-чание
1	ГОСТ 19903-74	Лист Б-ПН 6х250х200	1	Ст 3 сп 5-св ГОСТ 14637-89	2, 355	2, 355	
2	ГОСТ 19903-74	Лист Б-ПН 6х100х100	1	Ст 3 сп 5 ГОСТ 14637-89	0, 471	0, 471	
3	ГОСТ 8509-93	Уголок В-50х50х5 l=570	2	Ст 3 пс 2-св ГОСТ 535-2005	2, 1489	4, 2978	
	ГОСТ 9467-75	Электроды		УОНИИ 13/45		-	
Итого:							7, 1238

1 Привязку опоры смотри ЗТС10Z10.

2 Сварку производить по ГОСТ 5264-80.

3 Отметка трубопровода подлежит уточнению в соответствии с уклоном трубопровода.

4 Р - максимальная нагрузка на опору с учетом сейсмических воздействий.

5 Катет шва (К) принять по наименьшей толщине свариваемых деталей.

6 Изготовить один комплект.

АРХИВНЫЙ ЭКЗЕМПЛЯР

Изм.	Кол. уч.	Лист	Nдок.	Подпись	Дата
Инж. 2к.		Сидоренко			17.05
Пров. инж. 2к.		Случевская			17.05
Пров. вед. инж.		Махотина			17.05
Нач. гр.		Жубрев			17.05
Н. контр.		Краснояров			24.05

Инв. N подл. R3. 03733. 1. 0. 13

Лист 161

R3. TC10. 3012. 013. 01. 00. 038

Ростовская АЭС Блок 3

Реакторное отделение Герметичная часть Трубопроводы байпасной очистки воды I контура Рр больше 2. 2 МПа	Стадия	Лист	Листов
	Р	1	1
Опора скользящая ЗТС10У040	ОАО "НИАЭП" 2012		

Инв. N подл. | R3. 03733. 1. 0. 13 | Подп. и дата | Взам. инв. N

Формат А3

Формат А3